Barrier-Free® Exam Chair Upholstery Setup Instructions

Applies to Models:
Ritter 224/225/228/229
Midmark 626/627/629

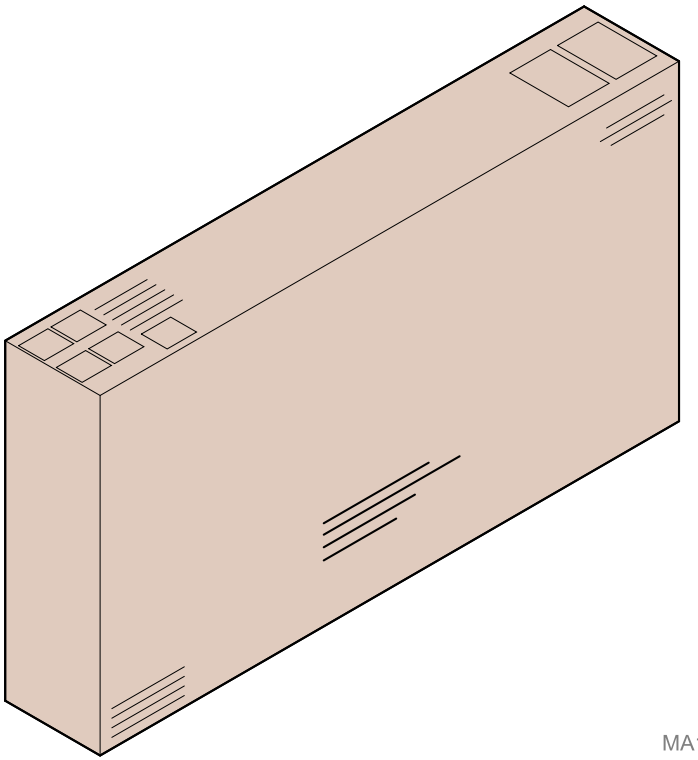

MA10194i

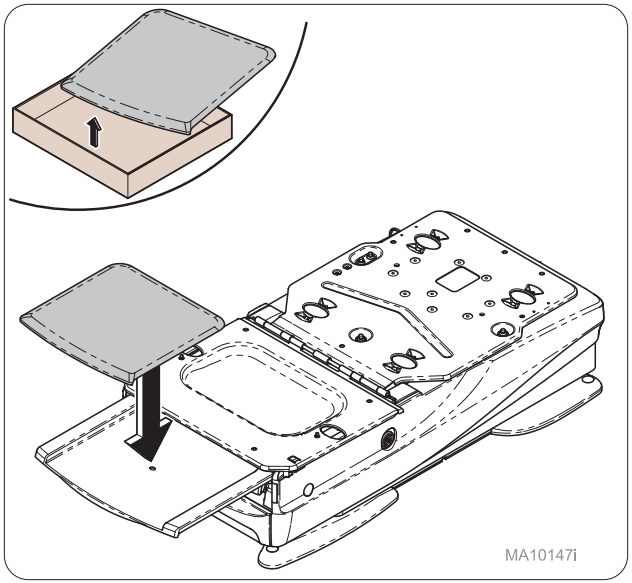

Step 1:
Install footrest upholstery, inserting pin on bottom of upholstery into footrest shelf hole.

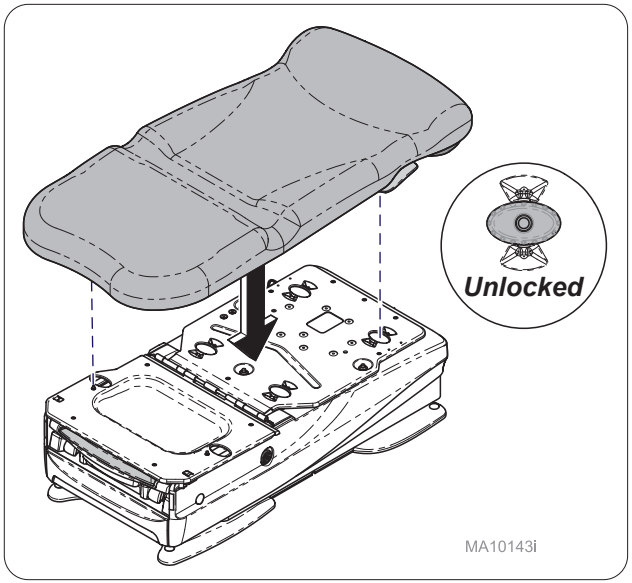

Step 2:
With locking knobs in the unlocked position and chair flat, place upholstery on chair top aligning locking knobs with holes.

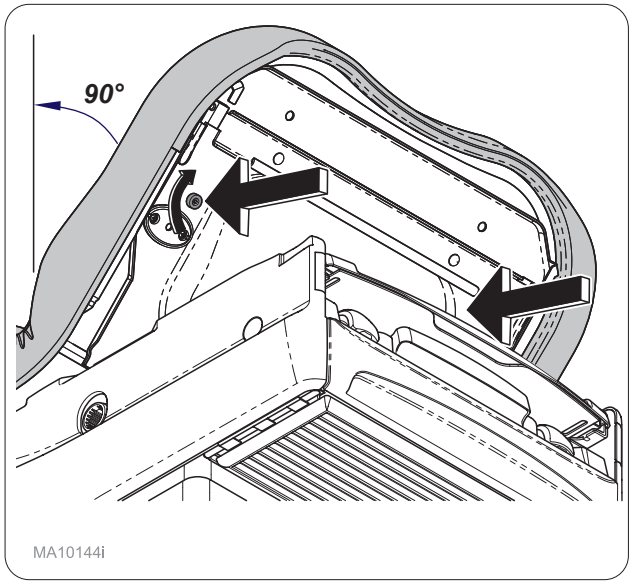

Step 3:
Raise seat pan 90 degrees and secure seat section using attached thumb screws (2). Lower seat pan.

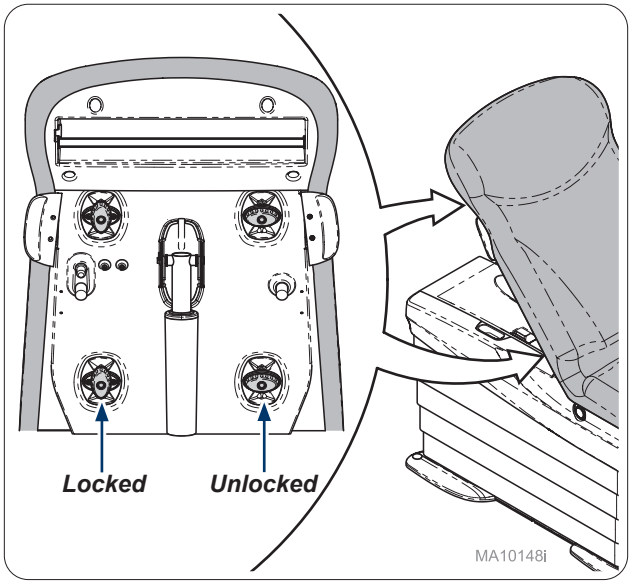

Step 4:
Raise back and latch upholstery locking knobs (4).

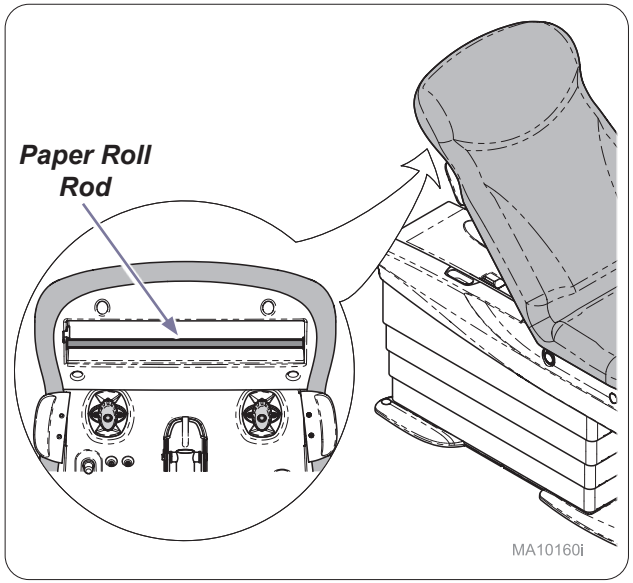

Step 5:
Ensure paper roll rod is in place.

Barrier-Free Untersuchungsstuhl
Anweisungen zum Einrichten der Polster

Gültig für die Modelle:
Ritter 224/225/228/229
Midmark 626/627/629

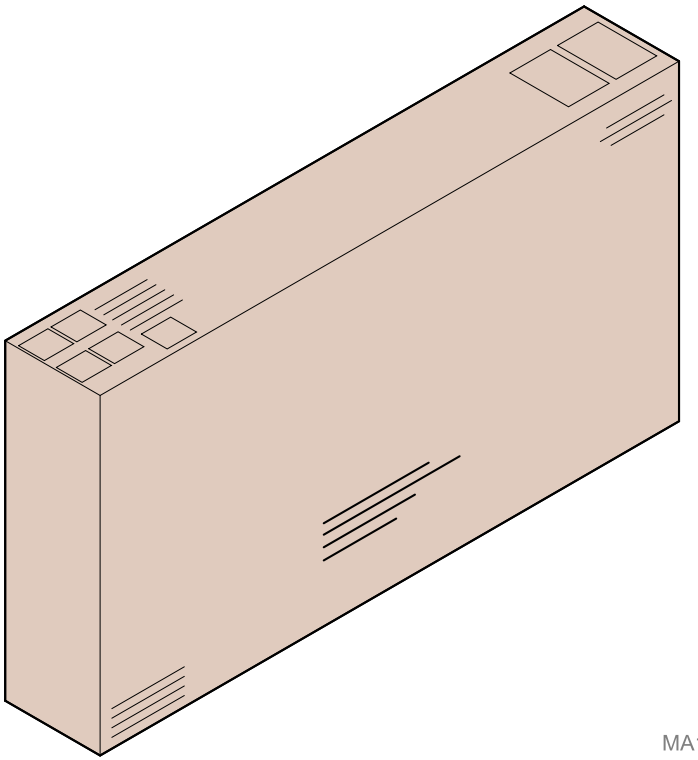

MA10194i

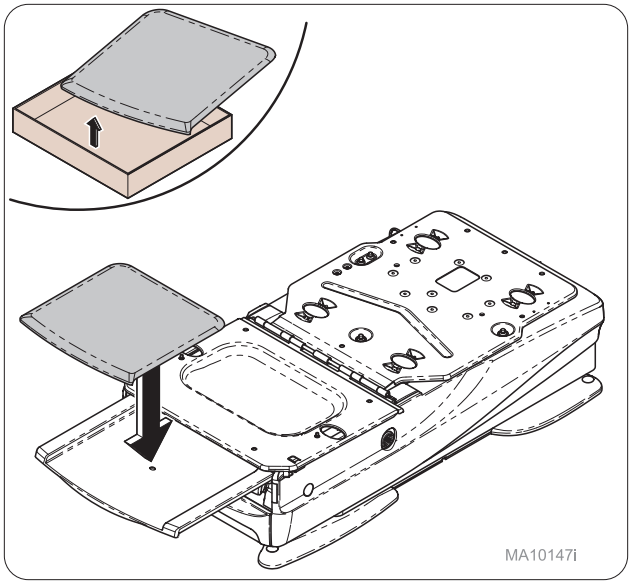

Schritt 1:
Fußstützenpolster montieren. Dazu den Stift auf der Unterseite des Polsters in das Loch der Ablage der Fußstütze stecken.

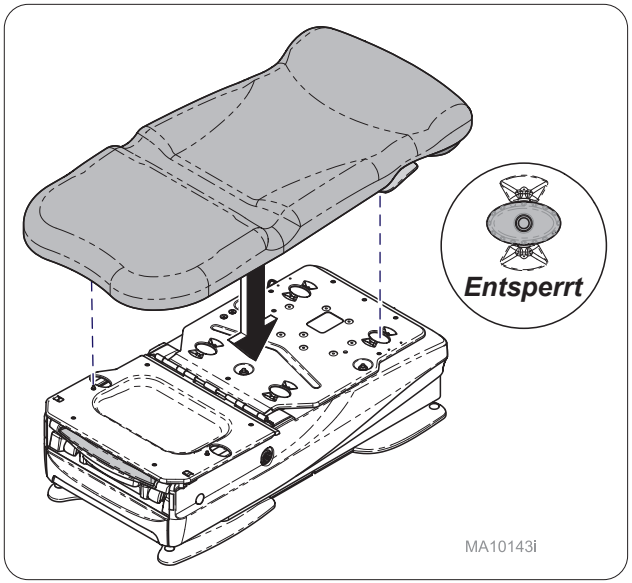

Schritt 2:
Verriegelungsknöpfe entsperren und Stuhl in die horizontale Position bringen. Dann das Polster auf die Oberseite des Stuhls legen und die Verriegelungsknöpfe an den entsprechenden Löchern ausrichten.

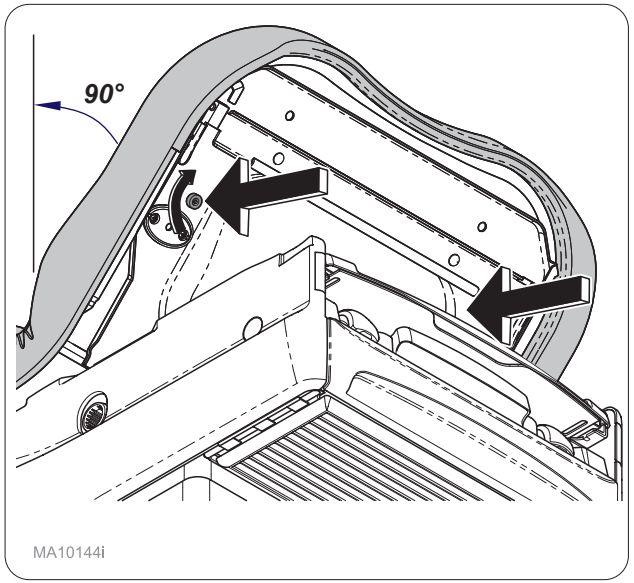

Schritt 3:
Die Sitzschale auf 90 Grad anheben und die Sitzfläche mit den mitgelieferten Flügelschrauben (2) sichern. Die Sitzschale absenken.

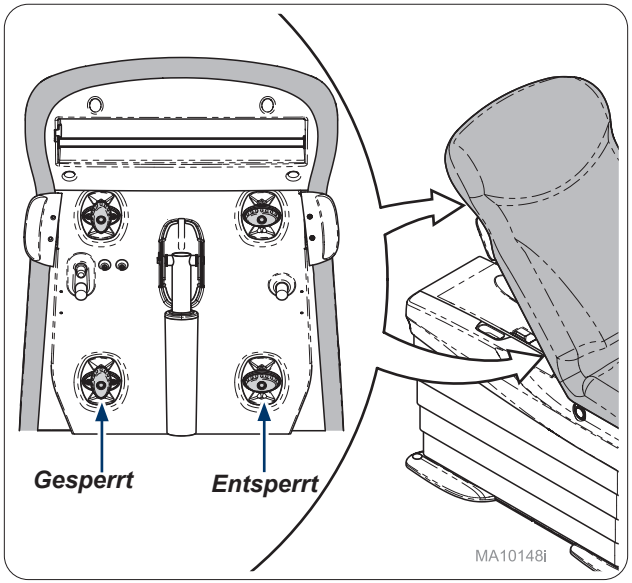

Schritt 4:
Wieder anheben und die Verriegelungsknöpfe des Polsters (4) verriegeln.

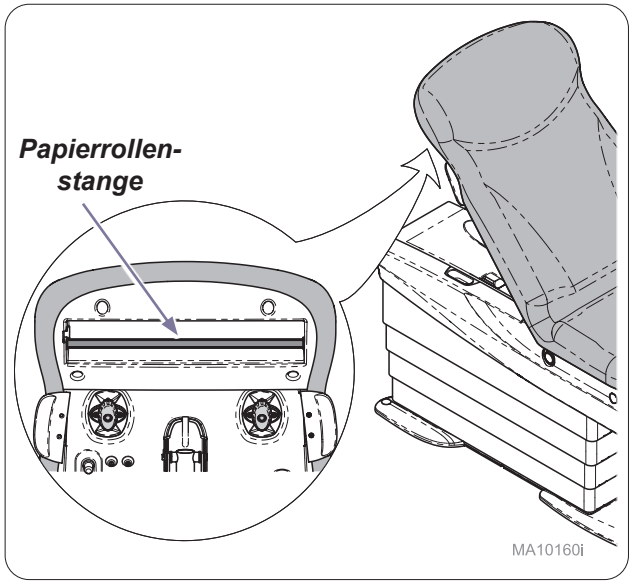

Schritt 5:
Sicherstellen, dass die Papierrollenstange eingesetzt ist.

Instructions de montage de la garniture de la table d'examen Barrier-Free®

Modèles concernés :
Ritter 224/225/228/229
Midmark 626/627/629

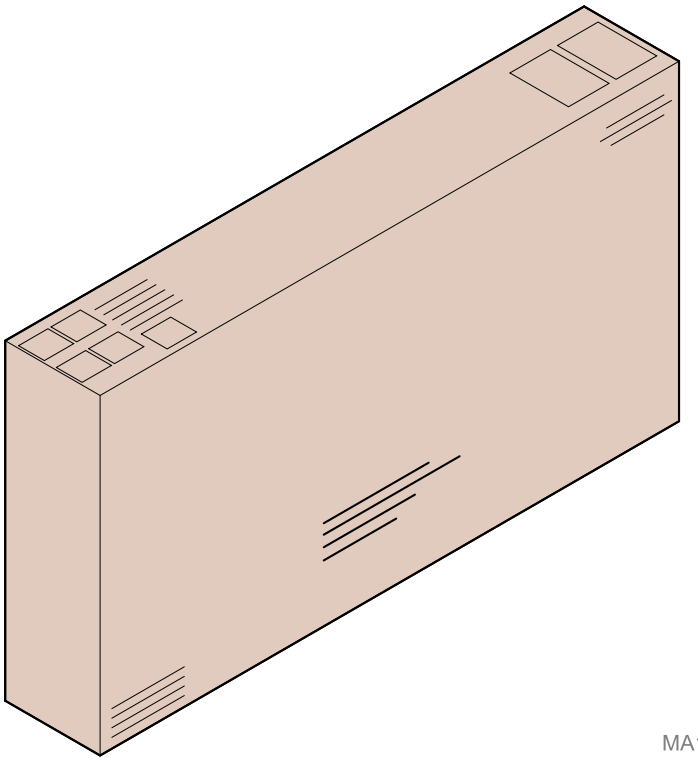

MA10194i

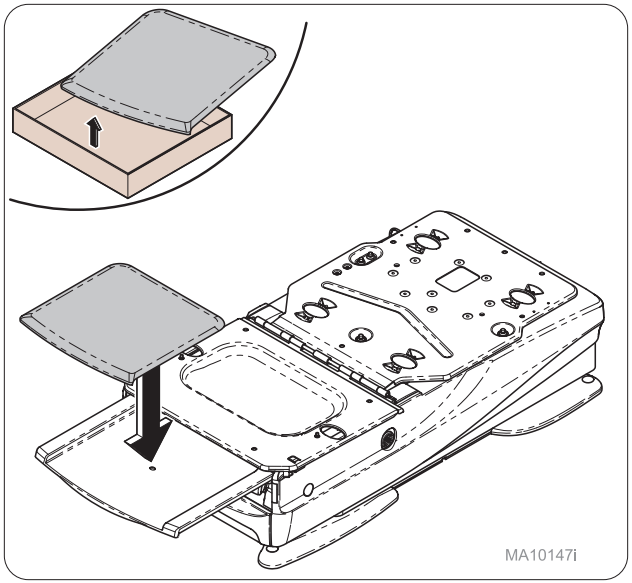

Étape 1 :

Installer la garniture du repose-pied, en insérant la tige située à l'arrière de la garniture à travers le trou du repose-pied.

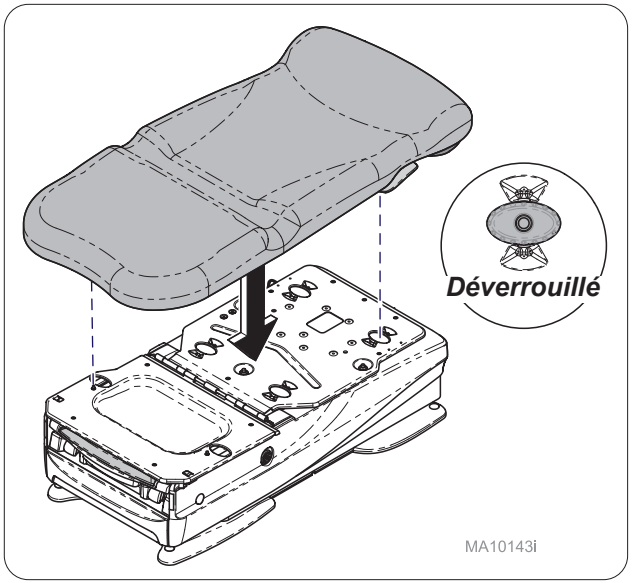

Étape 2 :

Avec les boutons de verrouillage en position déverrouillée et le fauteuil à plat, placer la garniture sur le dessus du fauteuil en alignant les boutons de verrouillage avec les trous.

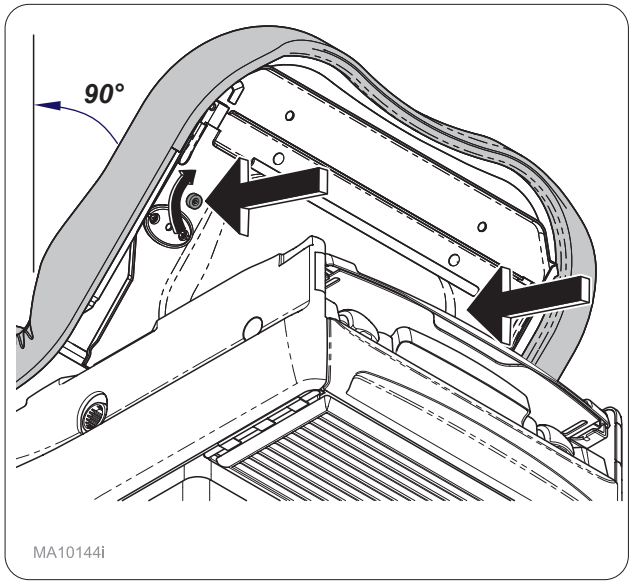

Étape 3 :

Relever l'assise à 90 degrés et fixer l'assise à l'aide des vis papillon fournies (2). Abaisser l'assise.

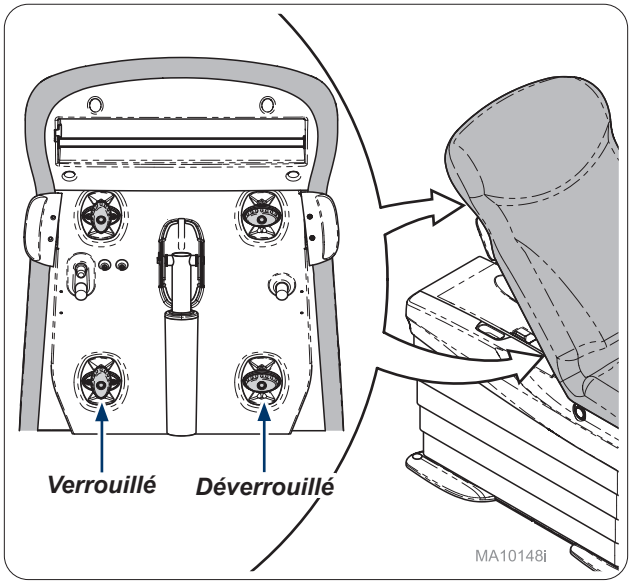

Étape 4 :

Relever le dossier et enclencher les boutons de verrouillage de la garniture (4).

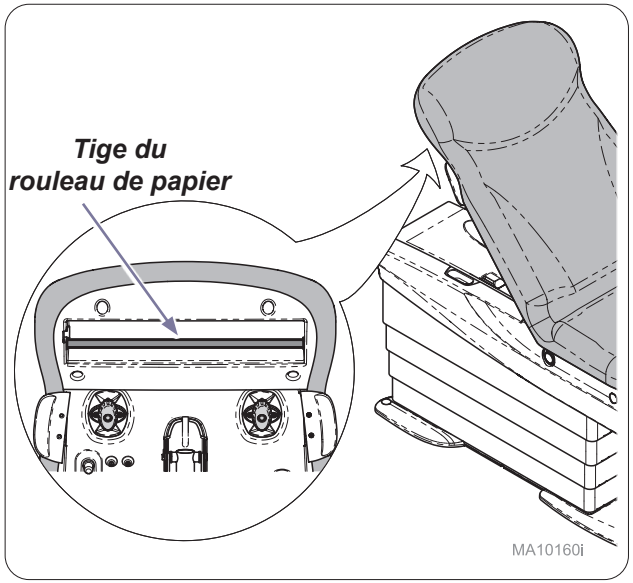

Étape 5 :

S'assurer que la tige du rouleau de papier est en place.

Instrucciones de instalación de la tapicería del sillón de exploración Barrier-Free

Se aplica a los modelos:
Ritter 224/225/228/229
Midmark 626/627/629

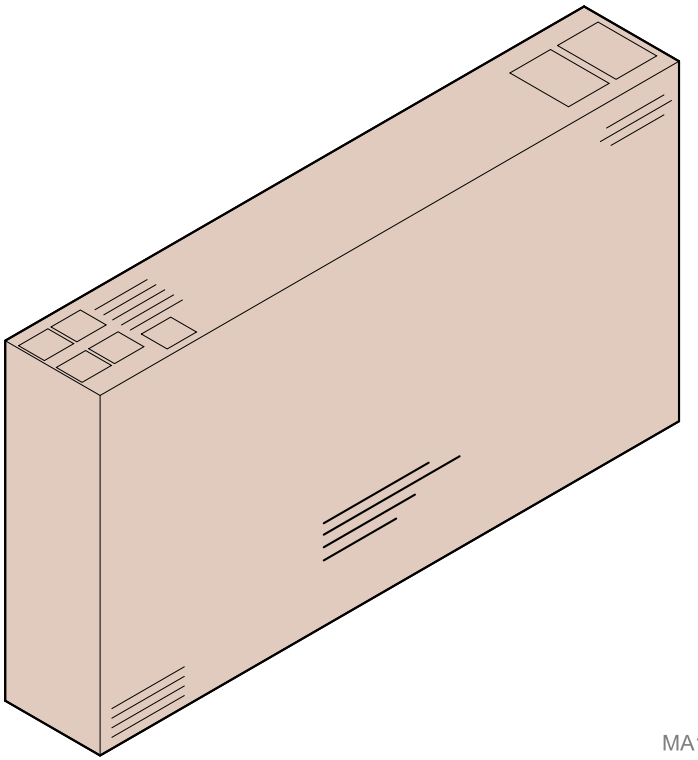

MA10194i

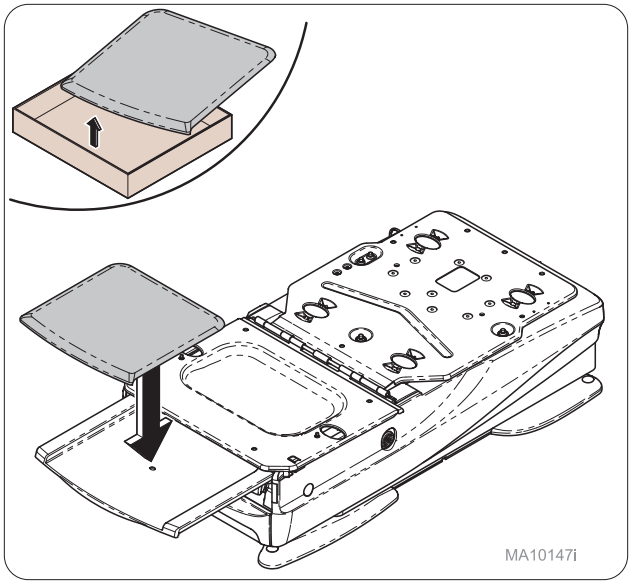

Paso 1:
Coloque la tapicería del reposapiés insertando la pieza de la parte inferior de la tapicería en el orificio de la estructura del reposapiés.

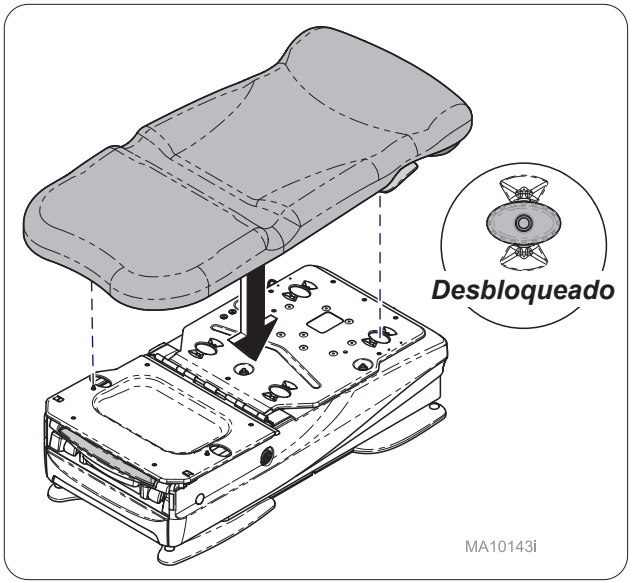

Paso 2:
Con los botones de bloqueo en posición desbloqueada y el sillón plano, coloque la tapicería sobre el sillón alineando los botones de bloqueo con los orificios.

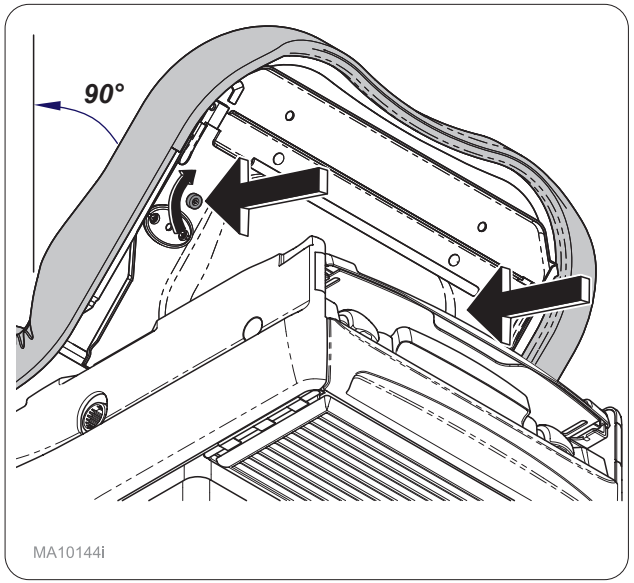

Paso 3:
Levante el asiento 90 grados y asegure la sección del asiento con tornillos de mariposa (2). Baje el asiento.

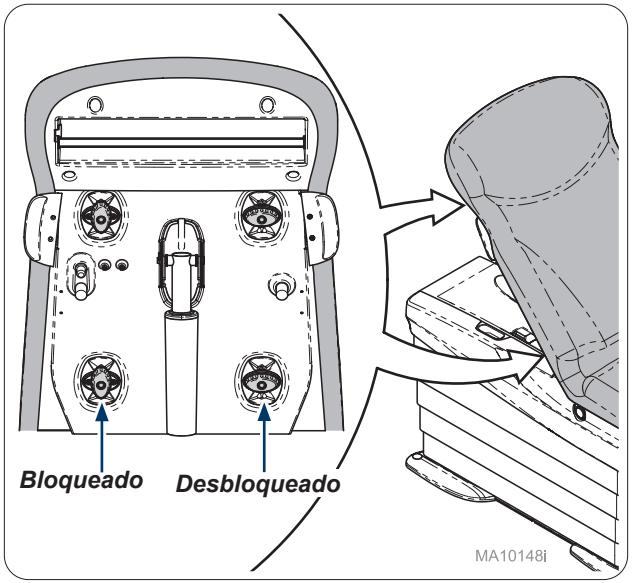

Paso 4:
Levante el respaldo y cierre los botones de bloqueo (4) de la tapicería.

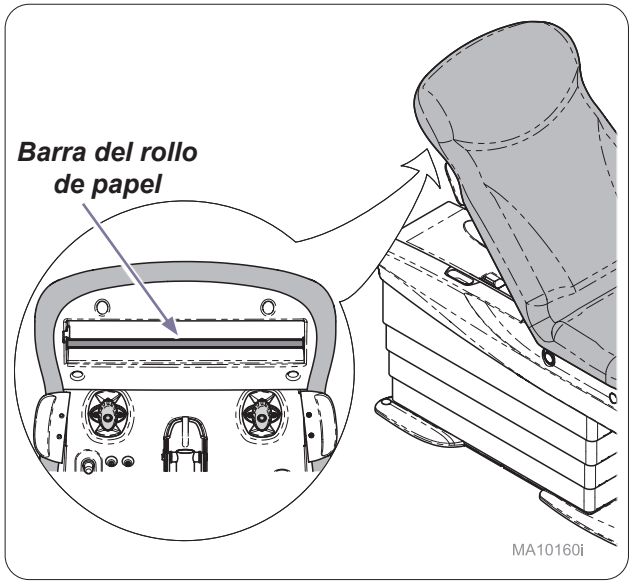

Paso 5:
Asegúrese de que la barra del rollo de papel esté colocada.

Instructies voor het aanbrengen van de bekleding van de Barrier-Free -onderzoeksstoel

Van toepassing op de volgende modellen:
Ritter 224/225/228/229
Midmark 626/627/629

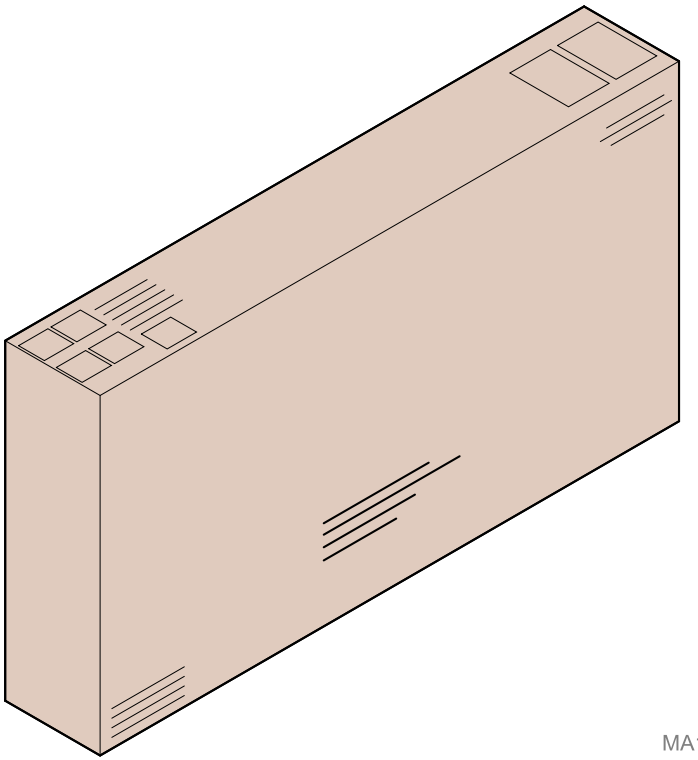

MA10194i

© 2017 Midmark Corp. | 60 Vista Drive Versailles, OH 45380 USA | 1.800.643.6275 | 1.937.526.3662 | midmark.com

TP201 20-42-FO-00013 Rev A1 C2169

003-10014-99

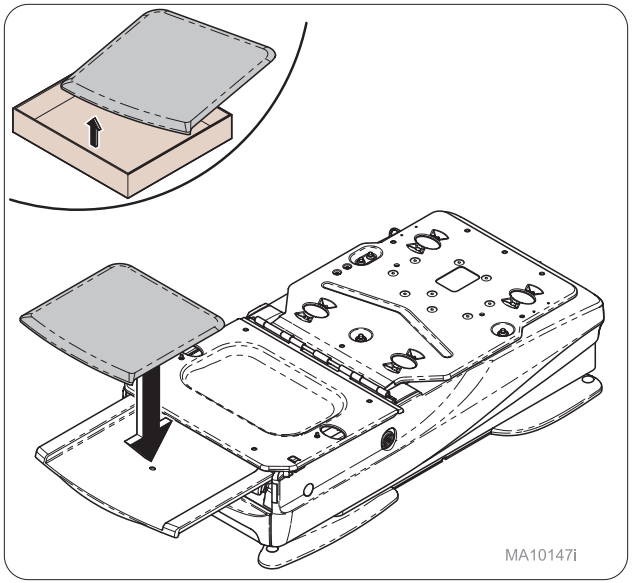

Stap 1:
Breng de bekleding voor de voetsteun aan door de pen onder in de bekleding in het gat in de voetsteunplank in te brengen.

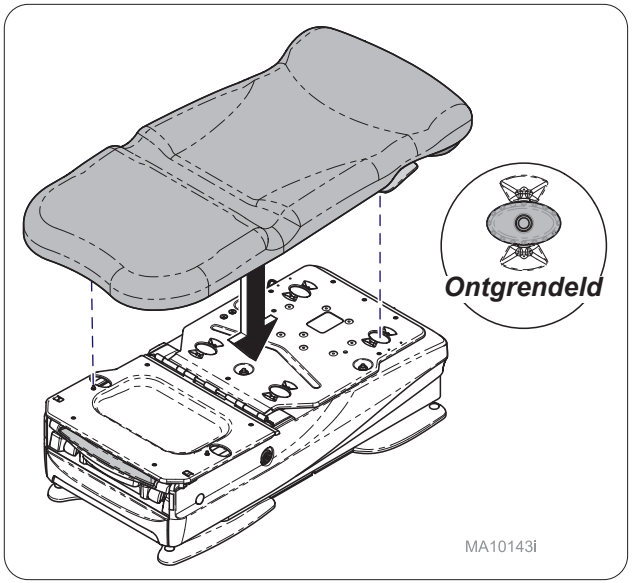

Stap 2:
Plaats terwijl de vergrendelknoppen in de ontgrendelde positie staan en de stoel plat ligt, de bekleding op de bovenkant van de stoel en lijn de vergrendelknoppen uit met de gaten.

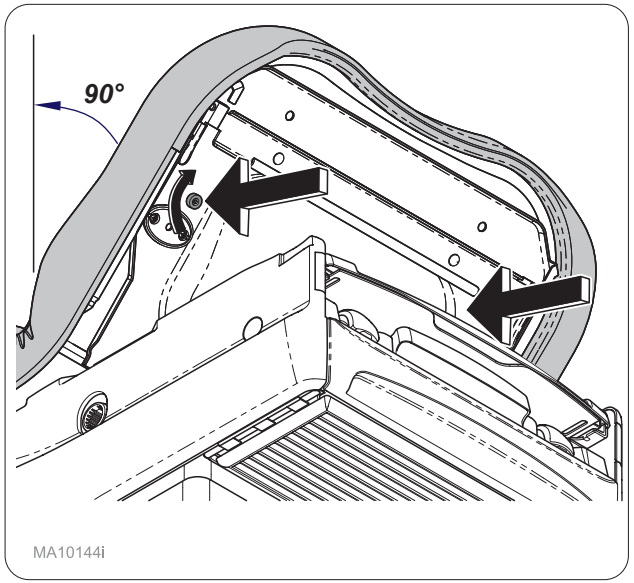

Stap 3:
Breng het zitdeel 90 graden omhoog en zet het zitgedeelte vast met de bevestigde duimschroeven (2). Breng het zitdeel omlaag.

0

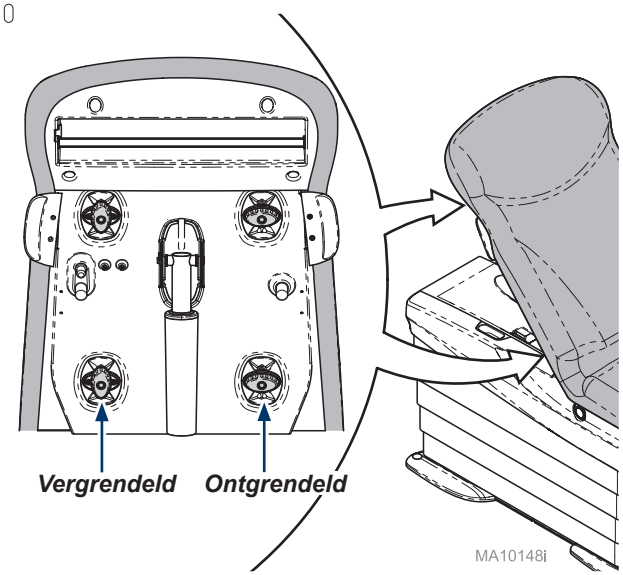

Stap 4:
Breng de rugleuning omhoog en vergrendel de vergrendelknoppen van de bekleding (4).

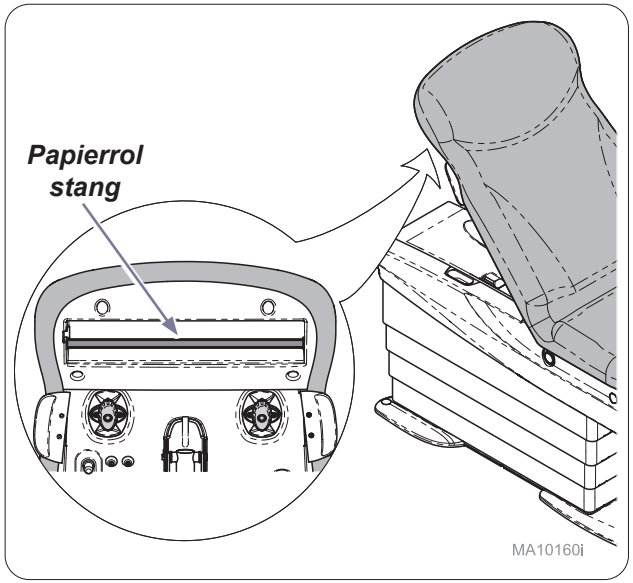

Stap 5:
Vergewis u ervan dat de papierrolstang is geplaatst.

Fotel diagnostyczny Barrier-Free
Instrukcja zakładania tapicerki

Dotyczy modeli:
Ritter 224/225/228/229
Midmark 626/627/629

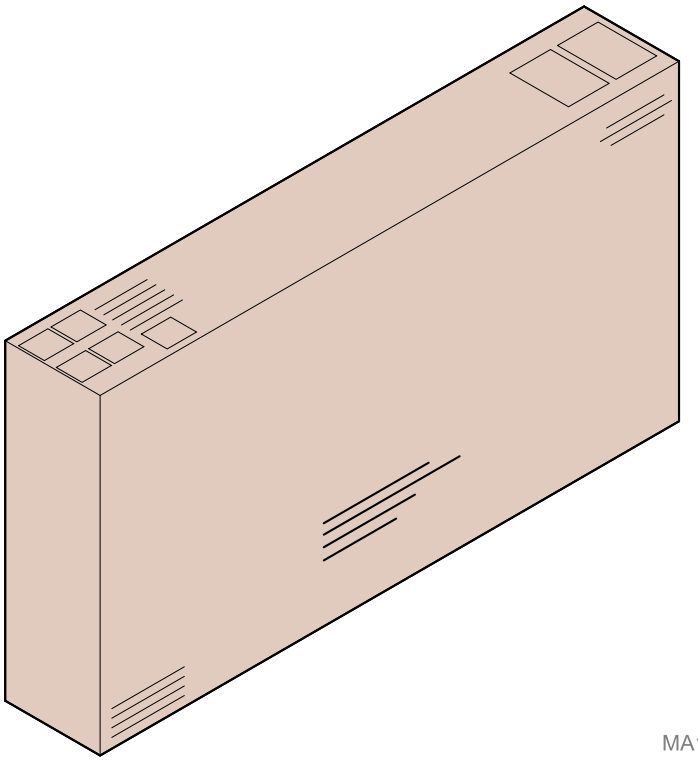

MA10194i

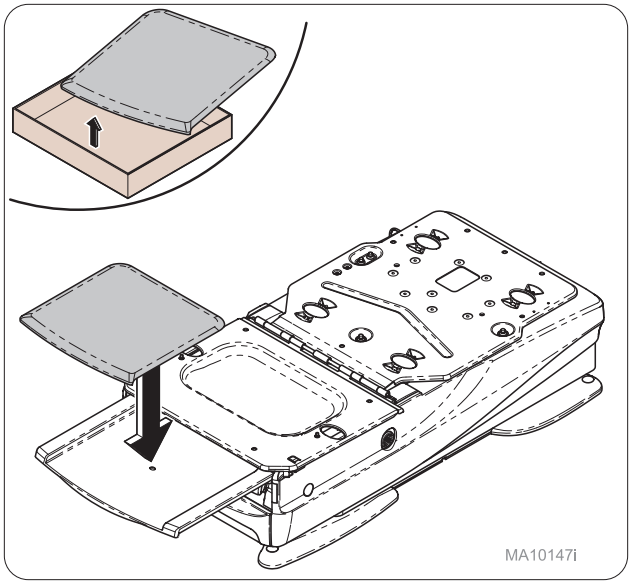

Krok 1:
Założyć tapicerkę podnóżka, wprowadzając kołek na spodzie tapicerki do otworu w półce podnóżka.

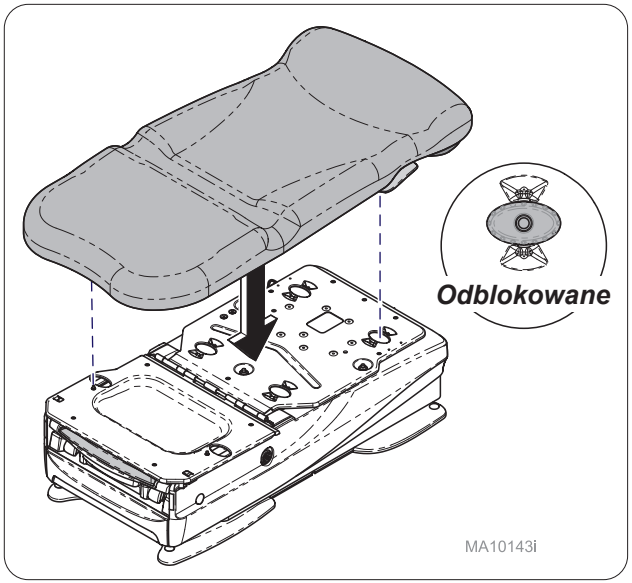

Krok 2:
Ustawić pokrętła blokujące w niezablokowanej pozycji, ustawić fotel w pozycji płaskiej, a następnie umieścić tapicerkę na górze fotela, wyrównując pokrętła blokujące z otworami.

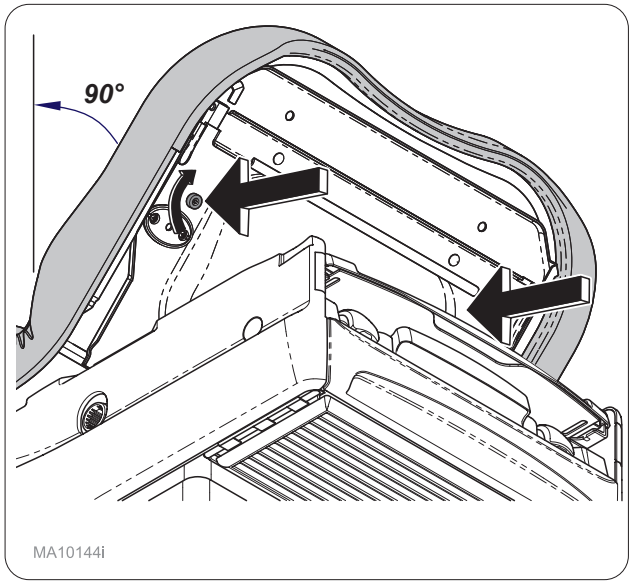

Krok 3:
Unieść miskę siedziska pod kątem 90° i zabezpieczyć sekcję siedziska za pomocą dołączonych śrub radełkowanych (2). Opuścić miskę siedziska.

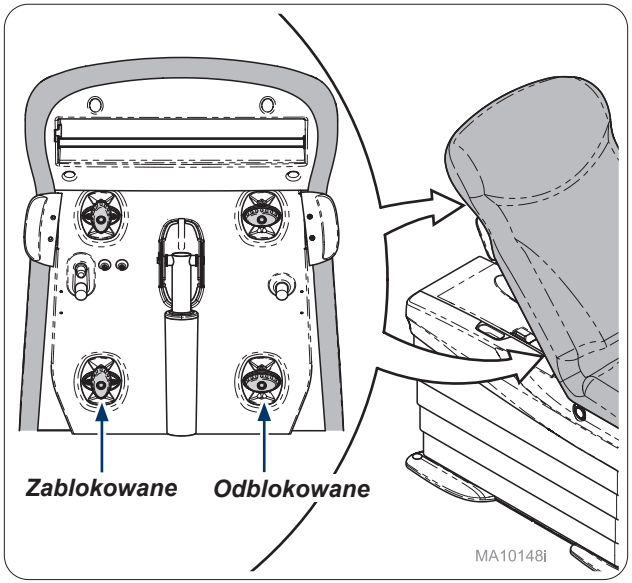

Krok 4:
Unieść oparcie i zatrzasnąć pokrętła blokujące tapicerkę (4).

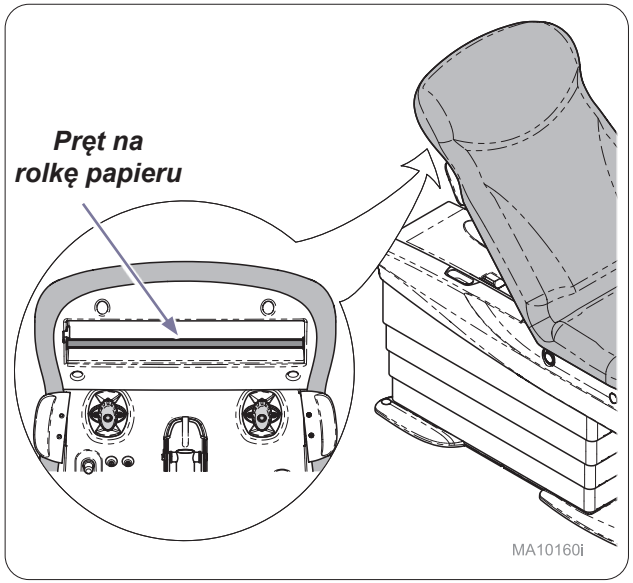

Krok 5:
Upewnić się, że pręt na rolkę papieru jest założony.

Bezbariérové vyšetřovací křeslo
Pokyny pro instalaci čalounění

Platí pro modely:
Ritter 224/225/228/229
Midmark 626/627/629

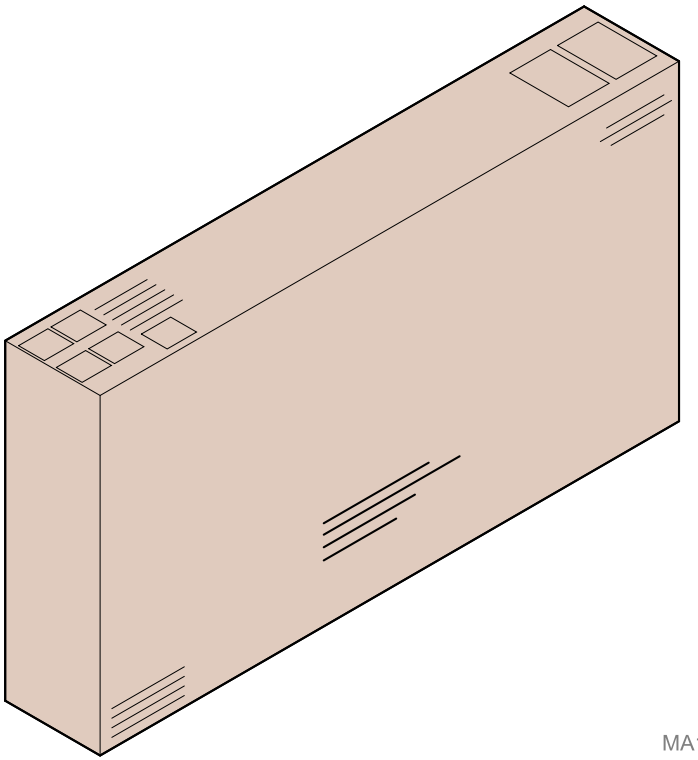

MA10194i

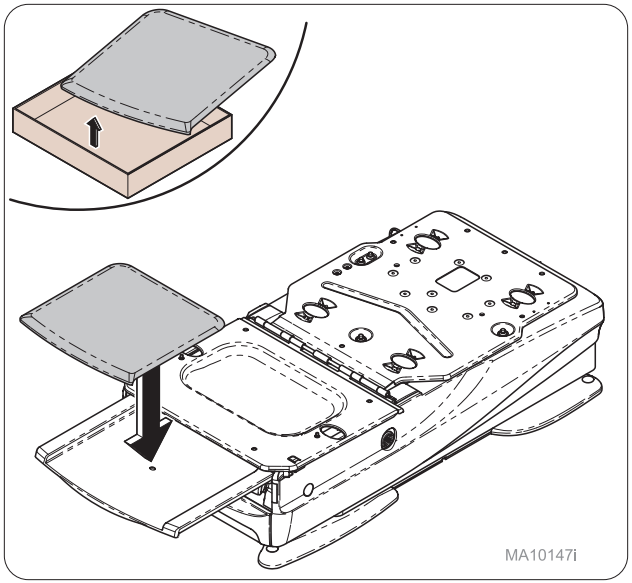

Krok 1:
Nainstalujte čalounění opěrky nohou a vložte čep ve spodní část čalounění do otvoru v přihrádce pro opěrku nohou.

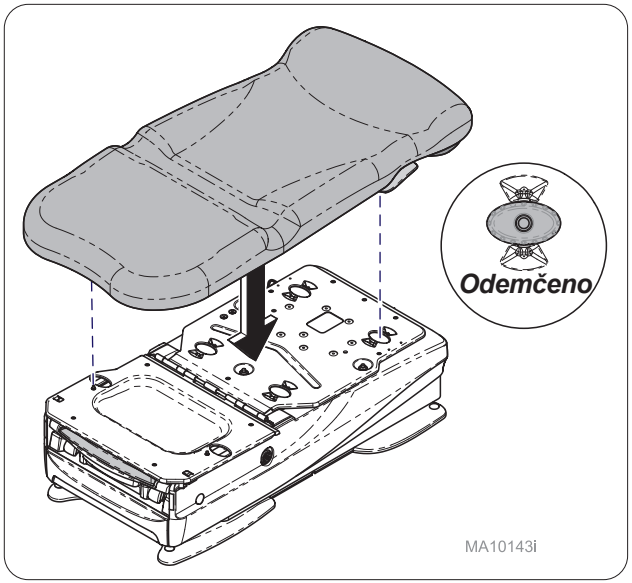

Krok 2:
S uzamykacími knoflíky v odemčené poloze a křeslem ve vodorovné poloze položte čalounění na křeslo a zarovnejte uzamykací knoflíky s otvory.

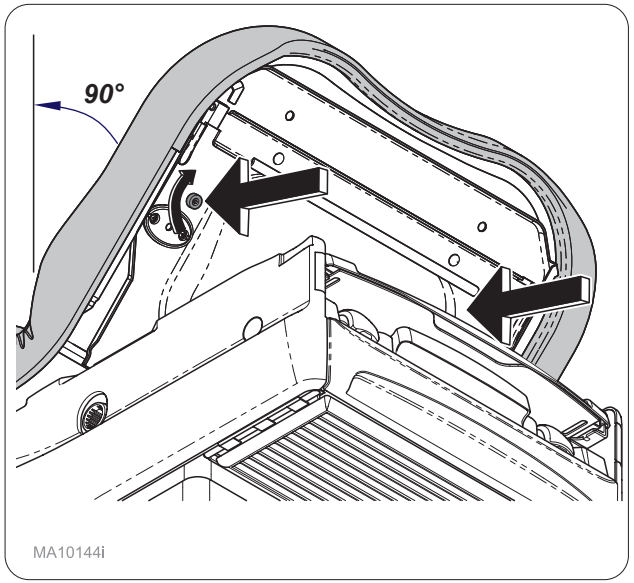

Krok 3:
Zdvihněte desku sedáku na 90 stupňů a zajistěte oddíl sedáku pomocí připevněných křídlových matic (2). Sklopte desku sedáku.

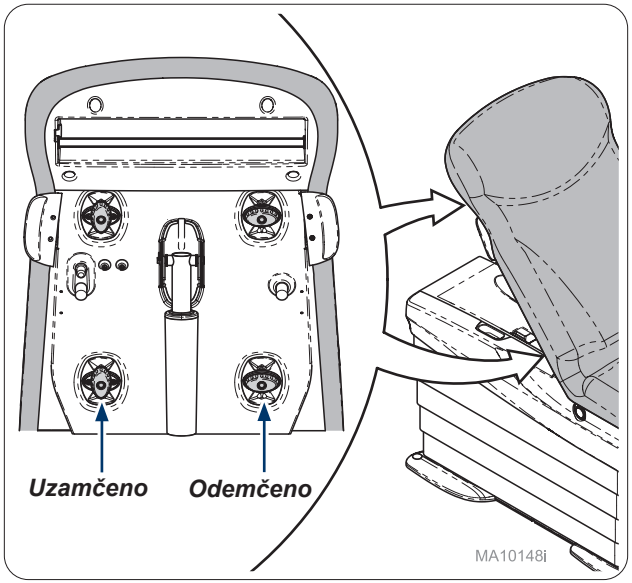

Krok 4:
Zvedněte opěradlo a zajistěte uzamykací knoflíky čalounění (4).

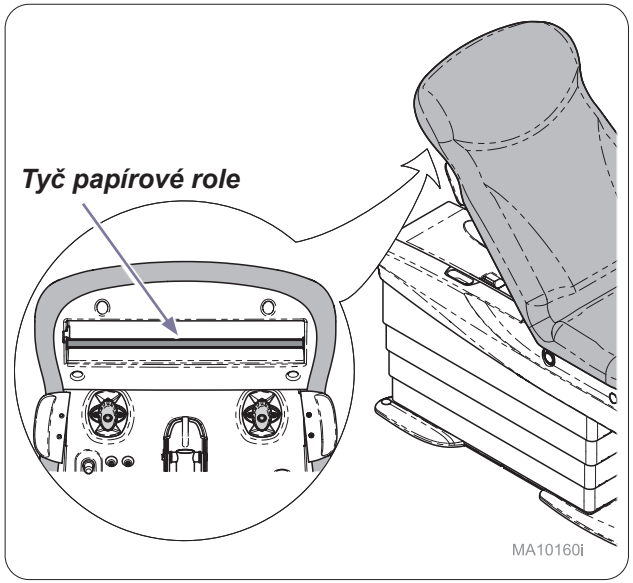

Krok 5:
Ujistěte se, že tyč papírové role je na svém místě.